Obsah balení

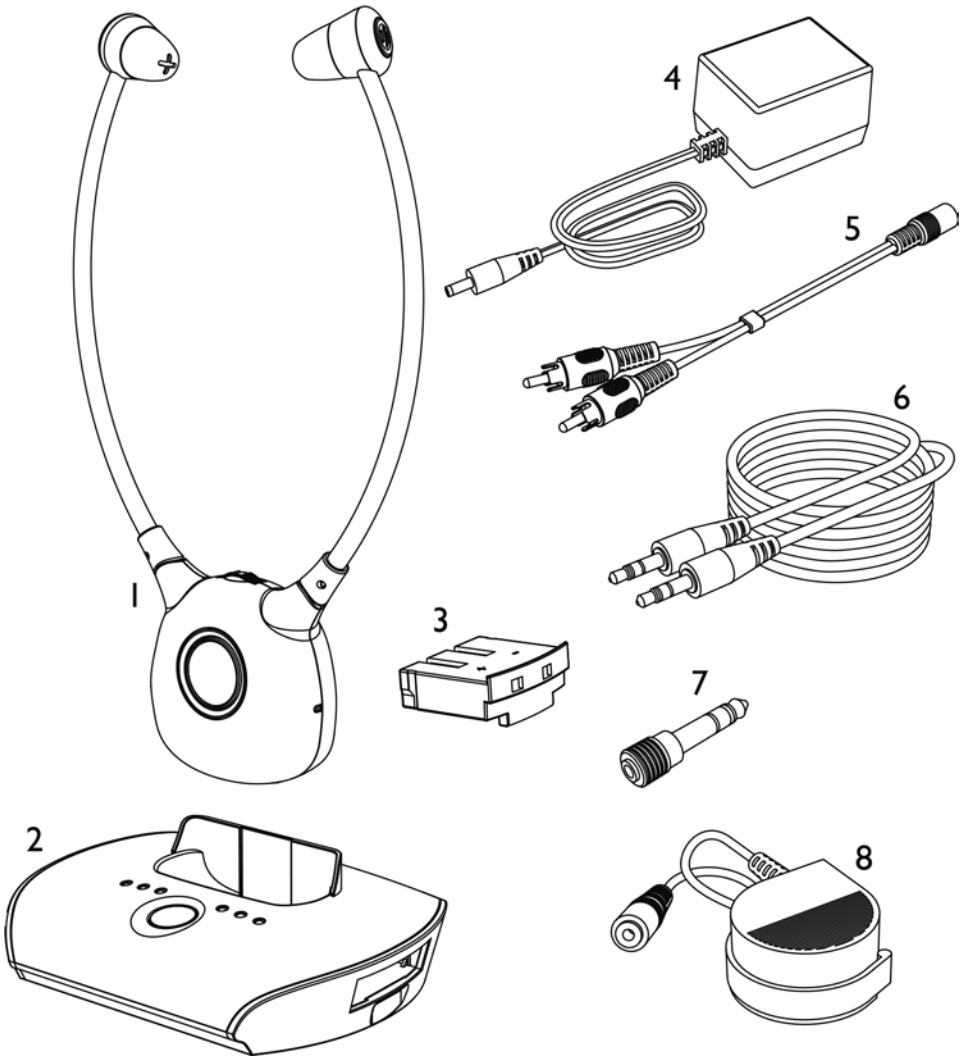

1	Sluchátka	5	Audio adaptér RCA
2	Základnová stanice	6	Audio kabel 3.5 mm
3	Baterie (2 kusy)	7	Audio adaptér z 6.3 mm na 3.5 mm
4	Síťový adaptér	8	Externí mikrofon

Funkční prvky: Sluchátka

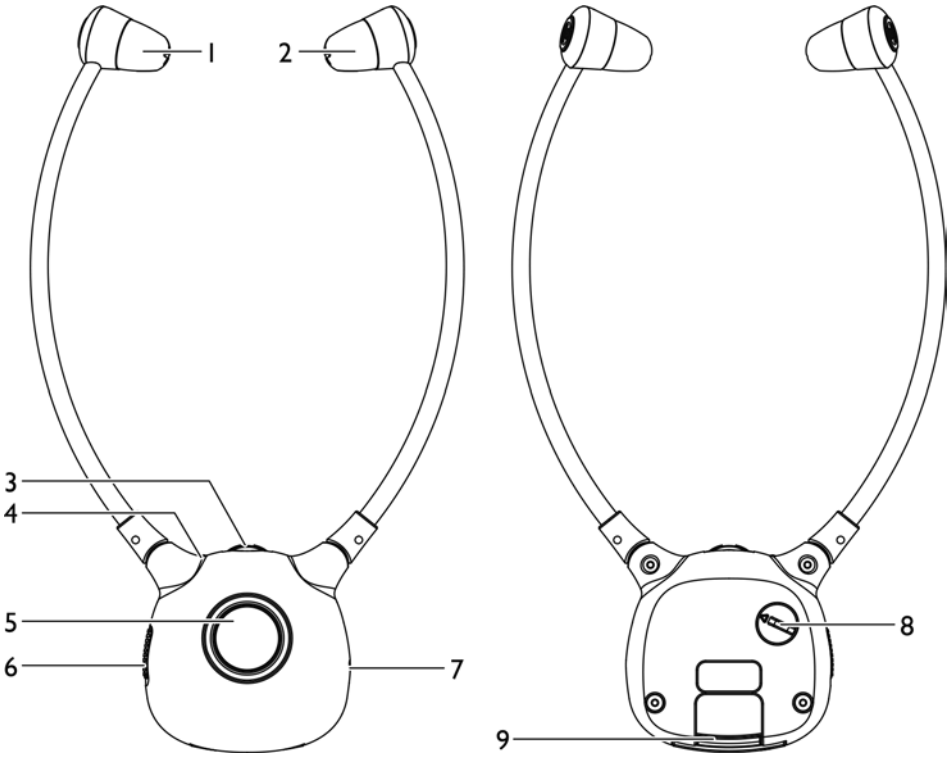

Vpředu **Vzadu**

1 Pravé sluchátko
2 Levé sluchátko
3 Nastavení hlasitosti
4 LED indikátor baterie a signálu
5 Tlačítko mikrofonu (aktivace mikrofonu pro verbální komunikaci)
6 Tlačítko zapnout/vypnout
7 Mikrofon
8 Vyvážení zvuku (vlevo/střed/vpravo)
9 Baterie

Funkční prvky: Základnová stanice

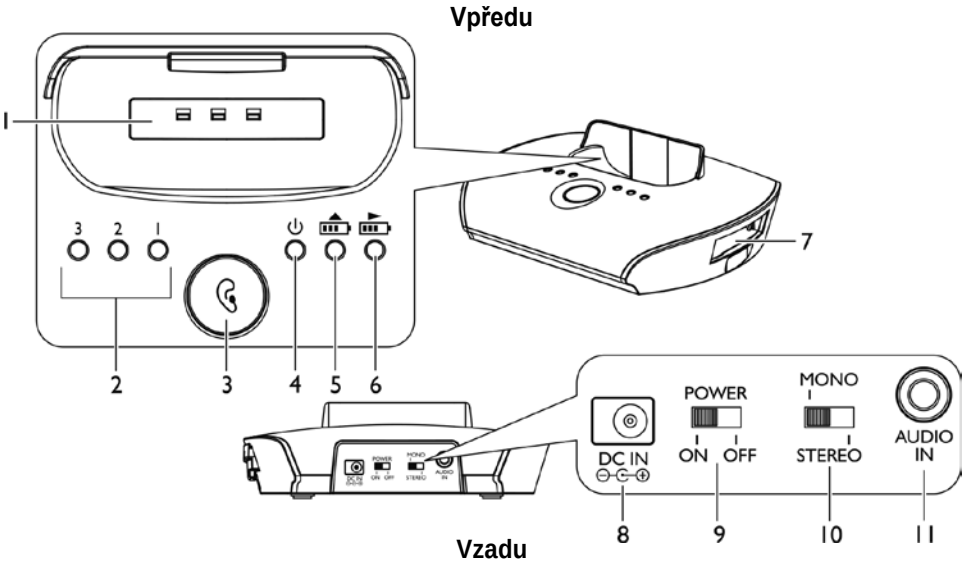

1. Kolébka pro nabíjení sluchátek
2. LED indikátor jasnosti zvuku
3. Přepínač zvukových režimů
4. LED indikátor provozu a signálu
5. LED indikátor nabíjení hlavní baterie (baterie ve sluchátkách)
6. LED indikátor nabíjení náhradní baterie
7. Místo pro vložení záložní baterie k nabíjení
8. Vstup pro připojení síťového adaptéru
9. Tlačítko zapnout/vypnout
10. Přepínač mono/stereo
11. Vstup pro 3.5 mm audio kabel

Úvod

Tato 2.4 GHz digitální bezdrátová sluchátka pod bradu využívají nejnovější digitální bezdrátovou technologii a dává například starším lidem možnost užít si křišťálově čistý zvuk stereo hudby či televize. Jednoduše připojte základnovou stanici k požadovanému zdroji zvuku: DVD přehrávač, CD přehrávač, TV, Hi-Fi systém, nebo např. iPod. Bez složité instalace vám systém umožní vychutnat si vzrušující, živý zvuk během několika minut.

Vlastnosti

1. 2.4GHz systém digitálního přenosu zvuku
2. Možnost nabíjení sluchátek v základnové stanici
3. Automatické vypnutí přenosu zvuku (v případě, že je přístroj bez audio signálu)
4. Vypnutí přenášeného zvuku při přepnutí do režimu verbální komunikace (zapnutí mikrofonu)
5. Mechanismus pro rychlé nabíjení baterie
6. Součástí balení je hlavní a záložní baterie pro možnost nepřetržitého používání
7. Externí mikrofon pro přenos zvuku z jakéhokoliv zdroje
8. Možnost nastavení vyvážení zvuku (vlevo/střed/vpravo)
9. Možnost nastavení jasnosti zvuku a vysokých tónů

Instalace: Základnová stanice

1. Připojte kabel síťového adaptéru do vstupu umístěného na zadní straně stanice
2. Zapojte síťový adaptér do elektrické zásuvky
3. Použijte audio kabel, audio adaptéry či externí mikrofon, které jsou součástí balení, k připojení různých zdrojů zvuku (např. televize, Hi-Fi, MP3, iPod apod.)
4. Zapněte přístroj tlačítkem zapnout/vypnout na zadní straně stanice

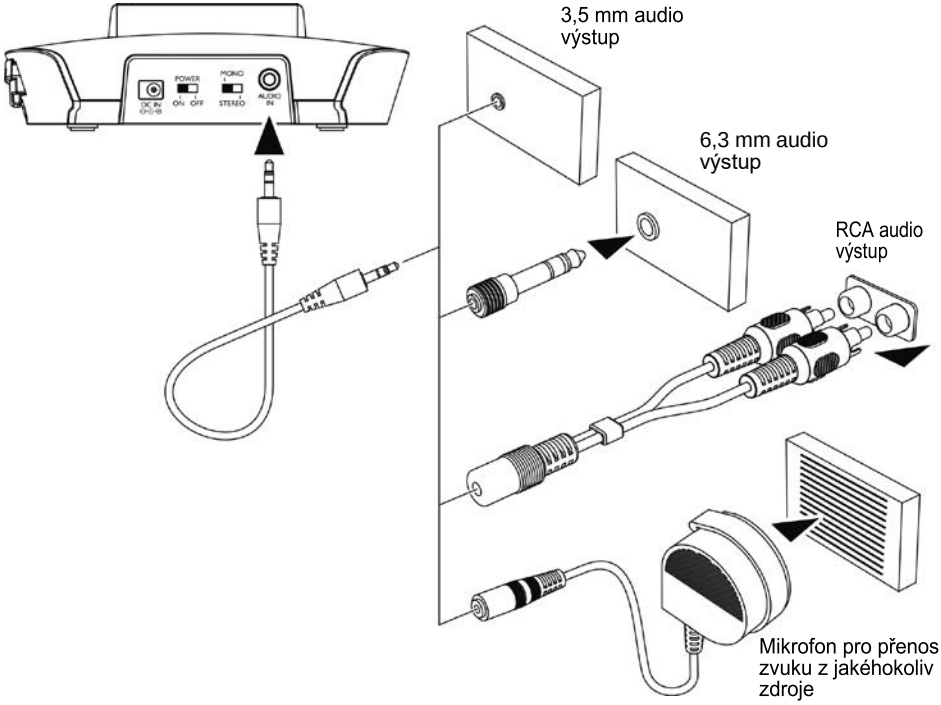

Zelený LED indikátor zabliká, jakmile zapojíte síťový adaptér do elektrické zásuvky. Jakmile je k dispozici zvukový signál, LED indikátor svítí nepřetržitě.

Sluchátka

Vložte do sluchátek baterii (pozor na správnou polaritu + / -).

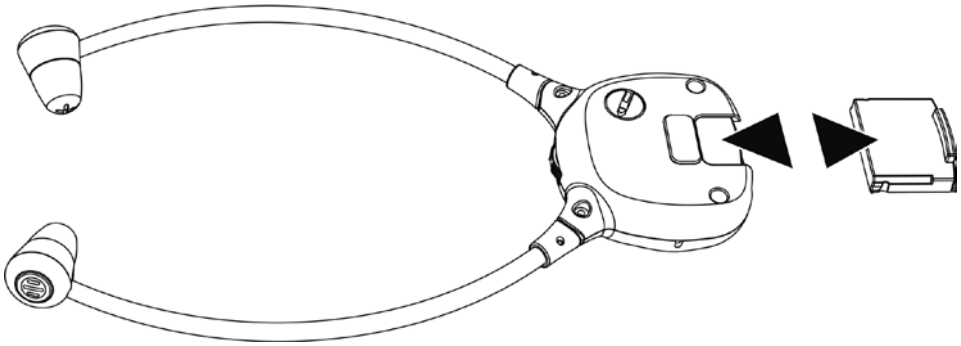

Používání

1. Zapněte zdroj zvuku (např. TV, Hi-Fi apod.), ke kterému je připojena základnová stanice. Rozsvítí se zelený LED indikátor na základnové stanici.
2. Tlačítkem zapnout / vypnout zapněte sluchátka. Rozsvítí se zelený LED indikátor na sluchátkách.
3. Upravte hlasitost na požadovanou úroveň, poté si nasaďte sluchátka.
4. LED indikátor na sluchátkách pomalu zabliká a v sluchátkách bude slyšet pípnutí každou minutu v případě, že baterie potřebuje dobít. Můžete použít záložní baterii, kterou jste nabíjeli v základnové stanici po dobu užívání sluchátek, a nechat nabíjet vybitou baterii.

Poznámka:

Ujistěte se, že před prvním použitím je baterie plně nabitá. Před prvním použitím nabíjejte baterii cca 3 hodiny.

Pokud přístroj nezaznamená žádný audio signál po dobu 5 minut či je audio signál příliš slabý, přenos zvuku do sluchátek se automaticky vypne. Jakmile bude audio signál znovu detekován, přenos zvuku se automaticky obnoví.

Nabíjení baterií

1. Vypněte sluchátka pomocí tlačítka zapnout/vypnout na sluchátkách
2. Umístěte sluchátka do nabíjecí kolébky na vrchu základnové stanice; ujistěte se, že kontakty v nabíjecí stanici a vespod sluchátek na sebe doléhají
3. Nabíjení začne automaticky. LED indikátor bude během nabíjení svítit červeně, po nabití baterie (cca 2 hodiny) se přepne do zelené barvy.
4. Součástí balení jsou dvě baterie, aby bylo možné zařízení používat nepřetržitě. Po dobu používání sluchátek s jednou baterií nechte druhou nabíjet, po vybití používané baterie obě baterie vyměňte. V danou chvíli nepoužívanou baterii pro nabití vložte zboku základnové stanice.

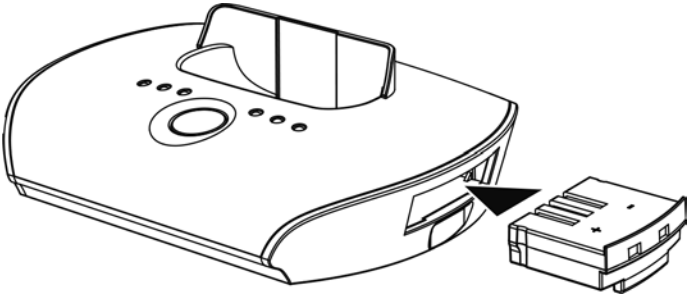

Varování:

Nikdy se nepokoušejte nabít obyčejné baterie, které nejsou určeny pro opětovné nabíjení. Baterie nevystavujte vysokým teplotám, slunečnímu záření či ohni apod. Nikdy s přístrojem nepoužívejte jiné baterie než ty, které jsou součástí balení. Pokud sluchátka nepoužíváte, vypněte je, abyste zabránili poškození baterií.
Před prvním použití musí být baterie vždy plně nabité. Aby byla zachována dostatečná životnost baterií, nabíjejte je před prvním použitím cca 3 hodiny. Vždy se ujistěte, že sluchátka jsou při vložení do nabíjecí kolébky a následném nabíjení vypnutá. Příliš vysoká hlasitost při používání sluchátek může poškodit sluch.

Důležité:

Přístroj používejte pouze s bateriemi, které jsou součástí balení. Při likvidaci baterií či přístroje vždy respektujte platné právní předpisy týkající se likvidace baterií tak, aby mohly být zlikvidovány ekologicky šetrným způsobem.

Jasnost zvuku:

V případě potřeby je možné nastavit zvukový režim přepínačem umístěným na základnové stanici. Stiskem přepínače zvolte mezi přednastavenými režimy 1, 2 a 3 ten, který vám nejlépe vyhovuje.

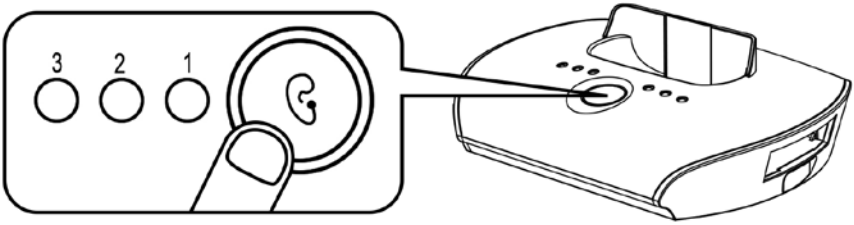

Jednotlivé zvukové režimy mají následující význam:

Režim	Oranžový LED indikátor	Význam
Základní	3 2 1	Bez úpravy zvuku
1	3 2 1	Zvýrazní výšky i hloubky
2	3 2 1	Zvýrazní pouze výšky
3	3 2 1	Zvýrazní pouze hloubky

Odstranění závad:

Není slyšet zvuk:

- Ujistěte se, že síťový adaptér je zapojen do zásuvky a kabel síťového adaptéru je zapojen do vstupu na základnové stanici.
- Ujistěte se, že přístroj a sluchátka jsou zapnuty (tlačítko zapnout/vypnout na základnové stanici a na sluchátkách)
- Baterie ve sluchátkách je možná vybitá. Nabijte ji, nebo použijte záložní nabitou baterii.
- Ujistěte se, že zdroj zvuku (TV, Hi-Fi apod.) je zapnut, správně nastaven a skutečně produkuje zvukový výstup
- Opatrně zkuste nastavit hlasitost sluchátek či hlasitost zdroje zvuku (TV, Hi-Fi apod.) na vyšší úroveň

Nízká kvalita zvuku:

- Baterie ve sluchátkách je možná vybitá. Nabijte ji, nebo použijte záložní nabitou baterii.
- Sluchátka jsou možná příliš daleko od základnové stanice; zkuste sluchátka použít blíže u základnové stanice.
- Hlasitost zvuku na vstupu do základnové stanice je příliš nízká. Zkuste zvýšit hlasitost audio výstupu na zdroji zvuku (TV, Hi-Fi apod.).

V případě, že spolu sluchátka a základnová stanice nekomunikují:

1. Vypněte základnovou stanici tlačítkem zapnout/vypnout na základnové stanici.

2. Zapněte sluchátka tlačítkem zapnout/vypnout na sluchátkách.

3. Stiskněte a držte po dobu cca 5 sekund tlačítko mikrofonu na sluchátkách. Zelený LED indikátor bude rychle blikat. Zapněte základnovou stanici tlačítkem zapnout/vypnout na základnové stanici.

4. Dojde k automatickému spárování sluchátek se základnovou stanicí. Zelený LED indikátor na sluchátkách svítí nepřetržitě.

Záruka

Pokud přístroj nebude správně fungovat přesto, že je nastaven a používán správným způsobem, kontaktujte svého prodejce nebo přímo výrobce zařízení.
Záruka pokrývá opravu zařízení; je nezbytné zařízení k opravě předat v originálním balení, proto originální balení po rozbalení přístroje nevyhazujte.
Záruka se nevztahuje na poškození způsobená nesprávným používáním či pokusy o opravu či jiný zásah do zařízení.

Likvidace použitých elektrických a elektronických zařízení (platí v zemích Evropské unie a dalších evropských zemích se systémem sběru tříděného odpadu). Symbol na výrobku nebo jeho obalu znamená, že s tímto produktem nelze zacházet jako s běžným domovním odpadem, ale musí být vrácen do sběrného místa pro recyklaci elektrických a elektronických jednotek. Ta chrání životní prostředí a zdraví správným způsobem likvidace tohoto produktu. Životní prostředí a zdraví jsou ohroženy v případě nesprávného způsobu likvidace. Recyklace materiálů pomáhá snižovat spotřebu surovin. Další informace o recyklaci tohoto výrobku získáte ve sběrném místě elektroodpadu či u svého prodejce.

Specifikace

Způsob přenosu:	Digitální Hopping System
Frekvence přenosu:	2.4GHz ISM BAND I
Pracovní napětí:	Základnová stanice : 5V 550mA
Sluchátka :	3.7 V, 350 mA Lithium-Polymer baterie
Frekvenční rozsah:	30 Hz – 20 KHz
THD:	<0.5%
Šum:	>75 dB
Dosah:	až 25 m v otevřených prostorech

Přístroj je v souladu s následujícími evropskými směrnicemi:

- 2011/65/EC RoHS
- 2002/96/EC WEEE
- 1999/5/EC R&TTE
- 2006/95/EC

Shoda s výše uvedenými směrnicemi je potvrzena logem CE na přístroji. Prohlášení o shodě jsou k dispozici na internetu na www.humantechnik.com.

Technické specifikace se mohou změnit bez předchozího upozornění.